CONFIGURAÇÃO DE PENAS P/ PLOTAGEM

COR		ESP.
1	07	0,1
2	07	0,2
3	07	0,3
4	07	0,4
5	07	0,5
6	07	0,6
7	07	0,25
8	07	0,09
9	07	0,15
140	140	0,15
162	162	0,15

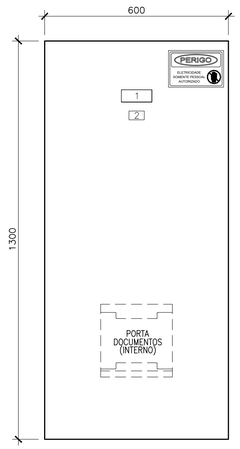

VISTA FRONTAL
ESCALA: 1/10

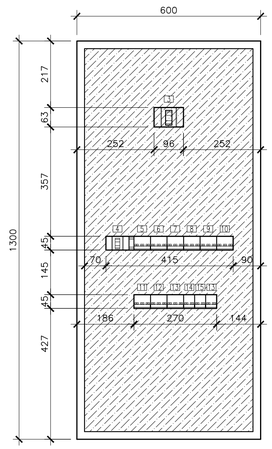

VISTA FRONTAL SEM PORTA
ESCALA: 1/10

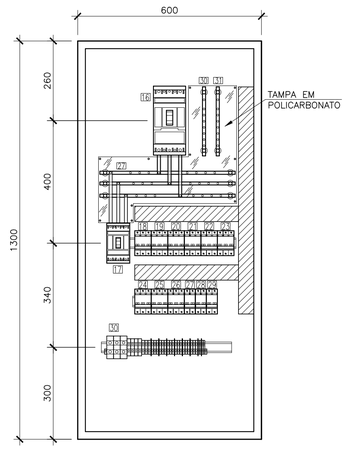

VISTA FRONTAL SEM TAMPA
ESCALA: 1/10

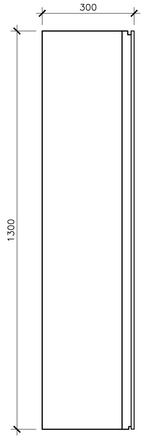

VISTA LATERAL
ESCALA: 1/10

LISTA DE MATERIAL – QDG

ITEM	DESCRIÇÃO	QTD.	UN.	REFERÊNCIA
1	PAINEL ELÉTRICO EM AÇO CARBONO REVESTIDO EM POLIESTER RAL7035, IP66 DIMENSÕES EXTERNAS: 1300x600x300mm (ALTURA/LARGURA/PROFUNDIDADE). PORTA CEGA COM FECHADURA, TAMPA INTERNA PARAFUSADA, PLACA DE MONTAGEM LISA NA COR LARANJA E PORTA DOCUMENTOS	1	un	ALTIS LEGRAND OU EQUIVALENTE
2	DISJUNTOR TRIPOLAR, CORRENTE NOMINAL 250A, Icc 36kA, PARA BAIXA TENSÃO, COMPLETO	1	un	3VT2–250 SIEMENS OU EQUIVALENTE
3	DISJUNTOR TRIPOLAR, CORRENTE NOMINAL 160A, Icc 36kA, PARA BAIXA TENSÃO, COMPLETO	1	un	3VT1–160 SIEMENS OU EQUIVALENTE
4	DISJUNTOR TRIPOLAR, CORRENTE NOMINAL 63A, Icc 25kA (220/127V), CURVA C	1	un	5SY7 363–7 SIEMENS OU EQUIVALENTE
5	DISJUNTOR TRIPOLAR, CORRENTE NOMINAL 32A, Icc 25kA (220/127V), CURVA C	4	un	5SY7 332–7 SIEMENS OU EQUIVALENTE
6	DISJUNTOR TRIPOLAR, CORRENTE NOMINAL 25A, Icc 25kA (220/127V), CURVA C	3	un	5SY7 325–7 SIEMENS OU EQUIVALENTE
7	DISJUNTOR TRIPOLAR, CORRENTE NOMINAL 10A, Icc 25kA (220/127V), CURVA C	1	un	5SY7 310–7 SIEMENS OU EQUIVALENTE
8	DISJUNTOR BIPOLAR, CORRENTE NOMINAL 10A, Icc 25kA (220/127V), CURVA C	4	un	5SY7 210–7 SIEMENS OU EQUIVALENTE
9	TRANSFORMADOR DE CORRENTE CORRENTE PRIMÁRIA 800A, CORRENTE SECUNDÁRIA 5A, EXATIDÃO DE 0,6%.	3	un.	4NF03 30–2JE2 SIEMENS OU EQUIVALENTE
10	BORNE DE POTÊNCIA SEÇÃO NOMINAL 70mm², COM TAMPA DE ISOLAÇÃO	3	un	BTWP 70B WEG OU EQUIVALENTE
11	BORNE DE POTÊNCIA SEÇÃO NOMINAL 16mm², COM TAMPA DE ISOLAÇÃO	4	un	BTWP 16B WEG OU EQUIVALENTE
12	BORNE DE POTÊNCIA SEÇÃO NOMINAL 10mm², COM TAMPA DE ISOLAÇÃO	3	un	BTWP 10B WEG OU EQUIVALENTE
13	CONECTOR DE PASSAGEM PARA TRILHO DIN, PARA CABOS ATÉ 6mm²	16	un.	BTWP6 WEG OU EQUIVALENTE
14	CONECTOR DE PASSAGEM PARA TRILHO DIN, PARA CABOS ATÉ 2,5mm²	4	un.	BTWP2,5 WEG OU EQUIVALENTE
15	TAMPA FINAL PARA CONECTOR DE PASSAGEM PARA CABOS DE 2,5 A 10mm²	8	un.	TF–BTWP2,5–10 WEG OU EQUIVALENTE
16	POSTE FINAL PARA REGUA DE BORNES	2	un.	ENK1 CONEXEL OU EQUIVALENTE
17	TRILHO DIN 35x7,5, FORNECIDO EM BARRA DE 2 METROS DE COMPRIMENTO	1	PÇ.	CEMAR OU EQUIVALENTE
18	CANALETA PARA PAINÉIS ELÉTRICOS 50mm (ALTURA) x 50mm (LARGURA) x 2000mm(COMPRIMENTO), RANHURAS LATERAIS E BORDAS ISENTAS DE REBARBAS, MATERIAL: POLICARBONATO COMPOSTO	1	un	CEMAR OU EQUIVALENTE

TIPO	TAMANHO (mm)	GRAVACAO DIMENSOES (mm)				QUANT. DIGITOS POR LINHAS	QUANT. LINHAS
	A x B	C	D	E			
A1	13 x 30	3.5	15	–		5	1
A2	13 x 40	3.5	25	–		9	1
A3	13 x 50	3.5	35	–		12	1
A4	13 x 60	3.5	45	–		15	1
A5	20 x 40	3.5	25	3		9	2
A6	20 x 50	3.5	35	3		12	2
A7	20 x 60	3.5	45	3		15	2
A8	20 x 70	3.5	55	3		18	2
A9	25 x 50	3.5	35	3		12	3
A10	25 x 60	3.5	45	3		15	3
A11	25 x 70	3.5	55	3		18	3
A12	25 x 80	3.5	65	3		22	3
B1	15 x 50	5	35	–		9	1
B2	15 x 60	5	45	–		11	1
B3	15 x 70	5	55	–		14	1
B4	27 x 70	5	55	4		14	2
B5	27 x 80	5	65	4		16	2
B6	27 x 90	5	75	4		19	2
C1	30 x 80	10	60	–		9	1
C2	30 x 90	10	70	–		11	1
C3	30 x 100	10	80	–		13	1
D1	40 x 100	15	80	–		8	1
D2	40 x 120	15	100	–		10	1
D3	40 x 140	15	120	–		12	1
E1	–	3.5	35	–		12	1
E2	–	3.5	35	3		12	2
E3	–	5	35	–		9	1
F1	100 x 220	15	200			20	3

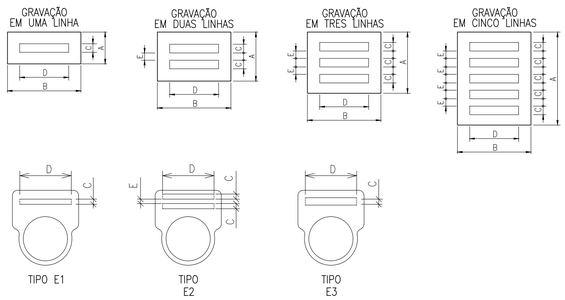

DETALHES DE CONSTRUÇÃO PLAQUETAS

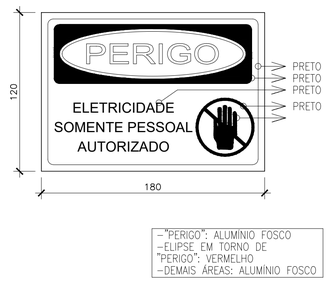

DETALHE – PLACA DE ADVERTÊNCIA
OBS.: PLACA EM CHAPA DE ALUMÍNIO, COM FIXAÇÃO POR ADESIVO.

LISTA DE PLAQUETAS – QDG

LOCAL	TIPO	DESCRIÇÃO LINHA 1	LINHA 2	LINHA 3	QUANT.
1	C1	QDG	–	–	1
2	B1	220/110VAC	–	–	1
3	B1	GERAL	–	–	1
4	B5	CCM–1	CASA SOPRADORES	–	1
5	B5	QCM–2	EE RECIRCULAÇÃO	–	2
6	B4	QCM–3	EE EFLUENTES	–	1
7	B4	QCM–4	BIOFILTRO	–	1
8	B5	QCM–5	DESCARTE LODO	–	1
9	B4	PN–AUT–000	AUTOMAÇÃO	–	1
10	B4	QDLT–1	CASA OPERAÇÃO	–	1
11	B5	QDLT–2	CASA SOPRADORES	–	1
12	B5	QDLE	ILUM. EXTERNA	–	1
13	B1	RESERVA	–	–	2
14	B1	PN–01	–	–	1
15	B1	PN–02	–	–	1
16	B1	Q0	–	–	1
17	B1	Q1	–	–	1
18	B1	Q2	–	–	1
19	B1	Q3	–	–	1
20	B1	Q4	–	–	1
21	B1	Q5	–	–	1
22	B1	Q6	–	–	1
23	B1	Q7	–	–	1
24	B1	Q8	–	–	1
25	B1	Q9	–	–	1
26	B1	Q10	–	–	1
27	B1	Q11	–	–	1
28	B1	Q12	–	–	1
29	B1	Q13	–	–	1
30	B1	X1	–	–	1

NOTAS

01– A SEÇÃO DOS CONDUTORES ESTÃO EM mm2.
02– PARA DIAGRAMA UNIFILAR VER DESENHOS Nº B–029–000–92–6–XX–0001 A 0003.
03– PARA DIAGRAMA TRIFILAR DO QDG VER DESENHO Nº B–029–000–92–6–XX–0022.
04– PARA DIAGRAMA DE INTERLIGAÇÃO VER DESENHO Nº B–029–000–92–6–XX–0008.
05– PARA LISTA DE CABOS VER DESENHO Nº B–029–000–92–6–XX–0009.

ESTE DESENHO É PROPRIEDADE DA COMPANHIA ESPÍRITO SANTENSE DE SANEAMENTO – CESAN E NÃO PODE SER COPIADO SEM SUA AUTORIZAÇÃO.

NÚMEROS	TÍTULOS
B–029–000–92–5–XX–0018	PROJETO HIDRÁULICO – EST. ELÉV. EFLUENTE TRATADO PLANTA BAIXA, VISTAS E CORTES
B–029–000–92–5–XX–0016	PROJETO HIDRÁULICO – CASA DO SOPRADOR PLANTA BAIXA, VISTAS E CORTES
B–029–000–92–5–XX–0008	PROJETO HIDRÁULICO – EST. ELEVAT. RECIRCULAÇÃO PLANTA BAIXA, VISTAS E CORTES
B–029–000–92–5–XX–0007	PROJETO HIDRÁULICO – TRATAMENTO PRELIMINAR BIOFILTRO
B–029–000–92–5–XX–0021	PROJETO HIDRÁULICO – IMPLANTAÇÃO PLANTA BAIXA

PRINCIPAIS DESENHOS DE REFERÊNCIA

Nº	LOCAL	DISCRIMINAÇÃO	DES.	DIV.	GER.	DATA

REVISÃO

CANCELA E SUBSTITUI O DESENHO NÚMERO:

CANCELADO E SUBSTITUÍDO PELO DESENHO NÚMERO:

CENTRO DE DOCUMENTAÇÃO
RECEBIDO: __/__/__
Nº DOC.: _____ ASS.: _____
APROVAÇÃO CESAN:
ASS.: _____ MATR.: _____
UNID.: _____ DATA: __/__/__
ESTA APROVAÇÃO NÃO ISENTA A CONTRATADA DE SUAS RESPONSABILIDADES LEGAIS.

EMINENTE: Consórcio SDV

PROJETADO: WEMERSON SALVADOR DA SILVA	COORDENADOR: PEDRO ANTÔNIO PASSOS DE OLIVEIRA
CREA: 45934/D REGIÃO: ES	CREA: 4869/D REGIÃO: BA
DESENHO: MICHELLE LOUISE	Nº DES. PROJETISTA: B–6–SDV–009–92–XX–023
DATA: 12/12/2022	
RESPONSÁVEL TÉCNICO: WEMERSON SALVADOR DA SILVA	
CREA: 45934/D REGIÃO: ES ART Nº 0820230250437 DATA: 09/08/2023	

EMISSÃO CESAN	DATAS
PROJETADO:	
CREA:	
DESENHADO:	
VERIFICADO: E–DPE ENGª RENATO BERTOLDI SIMÕES	
DIVISÃO: E–DPE ENGª VIVIANE MICHELE BERNARDONE	
GERÊNCIA: E–GPJ ENGª AMANDA CAMPAGNARO PEREIRA BRAGATTO	

CESAN

MUNICÍPIO: ALTO RIO NOVO | DISTRITO: SEDE | BAIRRO: –

NOME DO EMPREENDIMENTO: AMPLIAÇÃO DO SISTEMA DE ESGOTAMENTO SANITÁRIO DE ALTO RIO NOVO

TÍTULO: SES DE ALTO RIO NOVO –ESTAÇÃO DE TRATAMENTO DE ESGOTO
PROJETO ELÉTRICO – QUADROS/PAINÉIS
QDG – DIMENSIONAL

ESCALA:	FOLHA:	Nº CESAN	REV:
INDICADAS	23/XX	B–029–000–92–6–XX–0023	0.A